HITECH EUROPE MILANO

METALLOGRAPHIC SAMPLE PREPARATION

TRONCATRICI
CUT OFF SAW

C400XL SERIES

REV.00.12/19 **MANUAL**

C400XL SERIES

TRONCATRICI
CUT OFF SAW

La serie C400XL, rappresenta il top di gamma delle troncatrici HitechEurope.
Studiata per soddisfare ogni esigenza, montando mole con un diametro fino a 450mm, è in grado di essere estremamente versatile ed adatta a qualsiasi necessità di troncatura.
L'unione tra alta tecnologia e qualità dei materiali, garantisce uno strumento estremamente efficiente, di facile uso e grande precisione, che garantisce un taglio esente da alterazioni microstrutturali.
Questa serie offre vari modelli, da quelli automatici a manuali, con movimentazione di una o tre assi, per soddisfare ogni necessità.
Il coperchio trasparente in materiale estremamente resistente, assicura l'illuminazione del pezzi e una completa visione del processo di troncatura.
L'apertura su tre lati permette di avere un'area di taglio spaziosa, e consente, inoltre, di effettuare il taglio di barre, grazie a due aperture poste lateralmente alla macchina.

The C400XL represents the top of the Hitech Europe cutoff saws models.
Designed to satisfy each need, mounting wheel with diameter up to 450 mm, it is able to be extremely versatile and suitable for any cutting need.
The combination between high technology and materials quality, guarantees an extremely efficent product, easy to use and great precision, which ensures a cut without any micro structural alterations.
This manual versions can have movement of one or three axis, to satisfy each need.
The transparent and shock absorbent cover, ensures the lighting of the pieces and a complete view of the cutting process.
The three freeside offer a wide working area, and p ermit, also, to cut long bars, thanks to two rubber sealed side ports situated sideways to the machine.

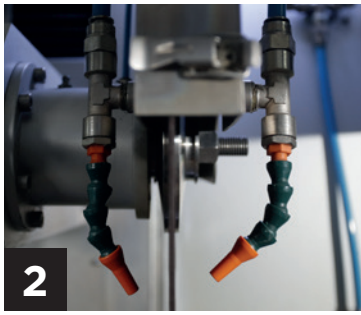

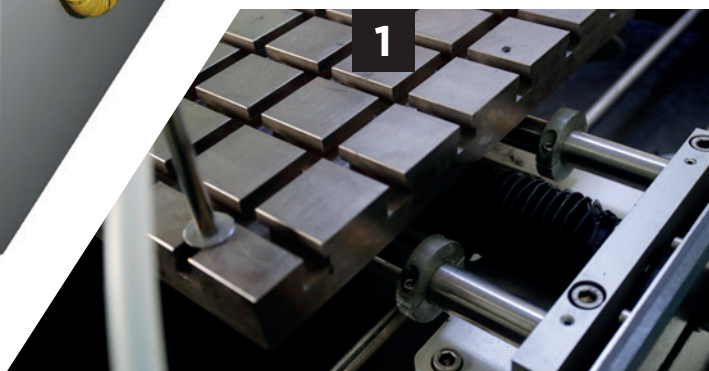

Movimentazione assi
Nella serie manuale, a seconda del modello, è possibile gestire gli assi (X/Y/Z), agendo sui volantini posti alla base della macchina.

Piastra per alloggio pezzo (1)
La piastra con trattamento di nichelatura, avente scanalature a «T» (M8x12), permette di fissare le morse per serrare il pezzo da tagliare, garantendo il facile e rapido posizionamento dello stesso.

Sistema di lavaggio e Sistema di refrigerazione (2)
Al termine delle operazioni di troncatura, è necessario ripulire l'area di taglio da eventuali residui di materiale, utilizzando il rubinetto posto accanto alla tavola.
Due ugelli sono orientati sulla mola per permettere il raffreddamento della stessa e del pezzo durante la fase di troncatura, tramite la fuoriuscita di liquido refrigerante.

Passaggio barre
Il coperchio della troncatrice prevede due aperture laterali per permettere il passaggio di barre e pezzi lunghi, che possono essere tagliati con estrema facilità.
Queste aperture sono studiate per evitare, in fase di taglio, la fuoriuscita di liquidi refrigeranti.

Sistema di aspirazione (opzionale)
Per rendere più salubre il posto di lavoro, e per evitare eventuali appannamenti del coperchio della macchina durante le operazioni di taglio, è possibile applicare, come opzione, l'aspiratore di fumi che assorbe i vapori di lavorazione.

Sistema di riciclo fluidi (3)
Il sistema di riciclo del fluido refrigerante, con pompa e vasca di sedimentazione, è collocato nel vano sottostante la macchina, permette di garantire l'apporto di liquido refrigerante durante le fasi di taglio, per raffreddare il pezzo e la mola.

Axis movement
In the manual version, depending on the model, is possible manage the axis (X/Y/Z), using the hand-wheels placed on the basement of the machine.

T-Slot fixed system
Table with T-Slot with chemical Nickel treated grooves (M8x12), where clamping vices are fixed, which allows the clamping of the work piece to cut.

Cleaning system and Cooling System
At the ending of the cutting process, is necessary to clean the working area from material residues, using the flushing hose placed near the table with T-Slot.
Two nozzles are oriented on the grinding wheel to allow the cooling of the same and of the part during the step of cutting, through the leak age of coolant

Slide ports for long bars
The machine cover has two rubber sealed side ports situated sideways to the machine, in order to allow the cutting of long bars, which can be cut with ease.
These side ports are designed to avoid the leak age of coolants.

Exhaustfan (option)
To make heal thier the work place, and to avoid o prevent any fogging of the cover of the machine during the cutting operation, is possible apply the exhaust fan which absorb working vapors.

Coolant re-circulating system
The coolant re-circulating system, with pump and tank, is situated in the placed in the space below the car, ensure the intake of coolant during cutting, to cool the work piece and the cutting wheel.

Un mobile appositamente studiato come alloggio del sistema di riciclo del liquido refrigerante, unito ad uno spazio per eventuali accessori.
È possibile applicare, come opzione, l'aspiratore di fumi che assorbe i vapori di lavorazione.
A specially designed free standing cabinet allows to store the sump assembly, wrenches, spare wheels, and vices.
It's possible to add the exhaust fan, which absorbs working vapors (optional).

C400XL SERIES

AUTOMATIC

Versione Automatica
Tramite il pannello touch screen posto sulla console, è possibile impostare diversi parametri che permettono di eseguire il taglio in maniera precisa ed automatica, movimentando l'asse Y e Z (a seconda dei modelli) e, se taglio di routine, salvare i dati per riutilizzarli.

Tramite il touch screen, quindi, è possibile determinare:
- la corsa degli assi
- il limite di sforzo del taglio, dove l'asse si ferma per scaricarsi e ripartire
- la velocità di rotazione della mola
- i parametri per eseguire il taglio pulsato

Il programma, estremamente diretto ed intuitivo, consente il facile accesso a tutti i percorsi di impostazione, rendendo questa macchina adatta a soddisfare qualsiasi esigenza dell'operatore.

Il modello C400XL A2, consente di eseguire il taglio combinato, impostando i parametri per il movimento sia dell'asse Z, che dell'asse Y.

Automatic Version
By the touch screen panel situated on the console, is possible set various parameters which permit to make the cutting so accurate and automatic, moving the Y and Z (depending on models) and, if routing cutting, save data for reuse.

Via touch screen, is possible determine:
- axis travel
- limit stress cut, when the axis stops to discharge and restart.
- speed rotation wheel
- the parameters to execute the pulsed cutting

The program, extremely direct and intuitive, allows the easy access to each setting parameters, making this machine suitable to satisfy all type of user need.

The C400XL A2 model, allows to make a combined cutting, setting the parameters to the translation of Z and Y axis.

ESEMPI SCHERMATE / SCREEN EXAMPLES

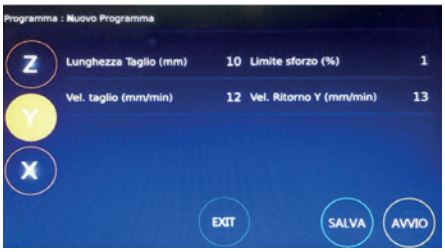

SCHEDA TECNICA / TECHNICAL FEATURES

MODEL CODE	C400XL M 02-15-400M-C	C400XL M3 02-15-400M3-C
Ø Wheel	Ø 400 mm / Ø 450 mm (optional)	
Cutting Capacity	Up to 135 mm / Up to 160 mm	
Engine Power	7,5 KW	
Variable Speed	1000/2500 rpm	
Low Tension control Panel	With Display	
Power supply	400/440V - 50/60Hz	
Safety opening	Motorized opening cover with safety sensor	
Rubber sealed side ports left/right	Yes	
Cooling system	Yes	
Cleaning system	Yes	
Table Feedrate	Manual	
Dimensions	1500 (1200 with closed console)x1830x1370mm	
Weight	600 KG	620 KG
Instruction manual CE certificate	Yes	

TAVOLA DI SUPPORTO T-SLOT SYSTEM

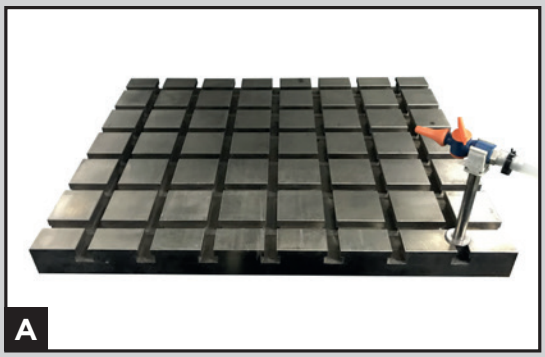

DIMENSIONI-CAPACITÀ DI TAGLIO DIMENSION-CUTTING CAPACITY

A. Base appogio scanalata / T-SLOT SYSTEMS
DIM. 460 mm x 370 mm Singola / Single

Tavola Fissa
CUT H MAX 130mm / L 85mm - L MAX 140mm / H 120mm
Tavola Y
CUT H MAX 130mm / L 380mm - L MAX 410mm / H 120mm

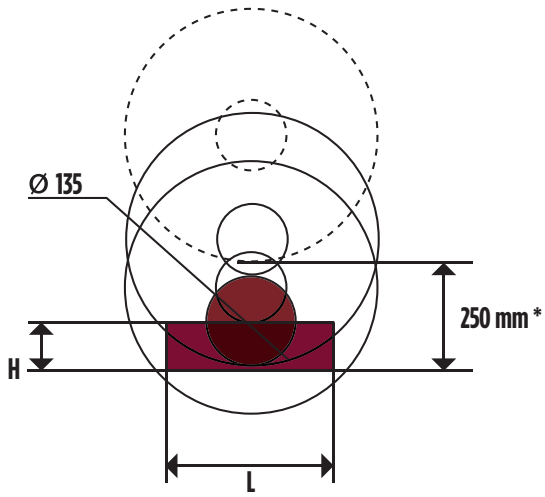

*distanza tra base e disco / distance between T-SLOT and wheel

SISTEMI DI FISSAGGIO / FIXING SYSTEMS

Dalla morsa più semplice , alle più specializzate, per ampliare la possibilità di scelta da parte dell'operatore.
Morsa a serraggio rapido Monoblocco (1) Morsa a serraggio rapido scomposta (2) Morsa a serraggio rapido scomposta H.90mm (3)
Morsa di precisione a V per tagli longitudinali (4) Morsa Kopal (5) Elemento di fissaggio ad arco (6)
From the simplest one, to the special ones, to offer a wide possibility of choice to the operator.
Quick acting vice (1) Quick acting vice 2 pieces (2) Quick acting vice 2 pieces H.90mm (3) V Shaped Vice for DUO system (4) Kopal (5) Fastener arched (6)

HITECH EUROPE MILANO — MADE IN ITALY BY: TECMET 2000 QUALITY CONTROL EQUIPMENT

tecmet 2000 srl via Monferrato, 5 -20094 Corsico (MI) - Italy
tel+39 02 486 00 385 -tel. +39 02 3663 8452
E mail: tecmet@tecmet2000.it www.tecmet2000.it